U-47 182 - CABINA TRACTOR - FILTRO DE AIRE

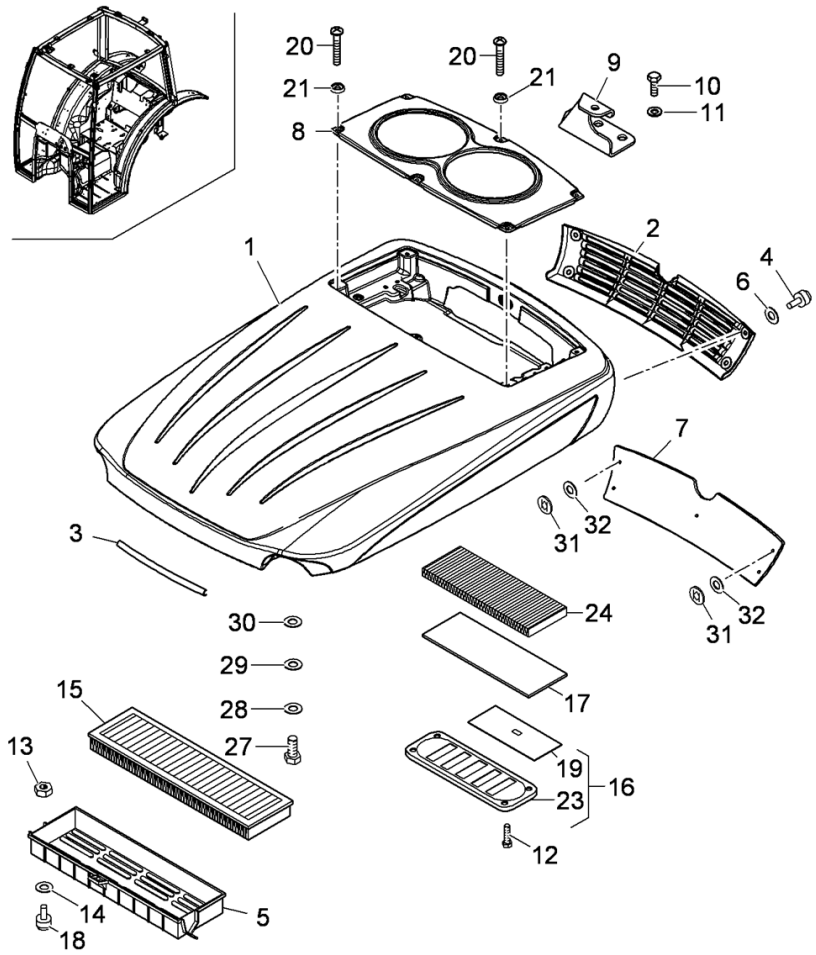

Pos.	Referencia	Descripción	Cantidad
1		TECHO	1
		VER PAGINA - NUMERO DE REFERENCIA U-47 181 1	
2	4219190M1	REJILLA	1
		TRASERO	
3	3667759M1	EMPAQUEDATURA	1
		LONGITUD: 4.00MT	
4	3660065M1	POMO	4
5	3684187M1	ALOJAMIENTO	1
6	391038X1	ARANDELA	4
		ESPESOR: 1,5MM | **DIÁMETRO** : 6MM	
7	6506787M1	FILTRO	1
		A S05507 TRASERO	
8	4219185M1	CUBIERTA	1
		A S05507 CON CABINA AIRE ACONDICIONADO	
8	6506622M1	CUBIERTA	1
		CON SOLO CALEFACCION CABINA	
8	6518557M91	CUBIERTA	1
		DESDE S05508 VER PAGINA - NUMERO DE REFERENCIA U-47 182.1 CON CABINA AIRE ACONDICIONADO NO ILUSTRADO	
9	4219284M91	ESTRIBO	1
10	339560X1	TORNILLO	1
		LONGITUD: M6x16	

U-47 182 - CABINA TRACTOR - FILTRO DE AIRE

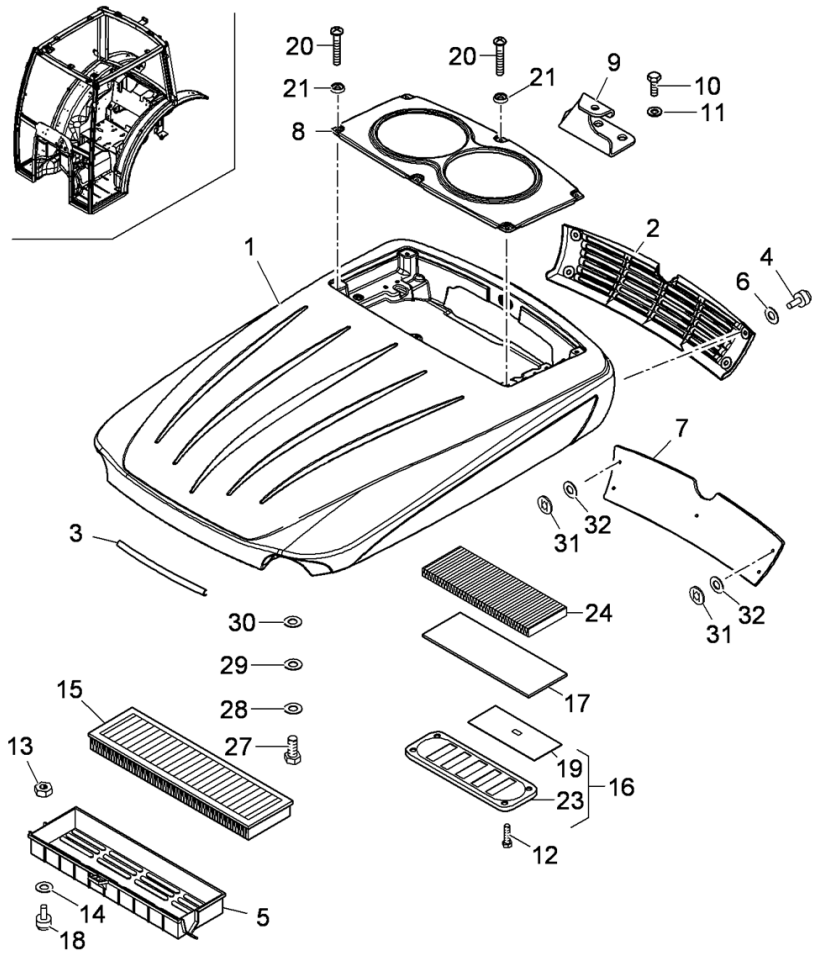

Pos.		Referencia	Descripción	Cantidad
11		390971X1	ARANDELA	1
			DIÁMETRO : M6	
12		3015467X1	TORNILLO	4
			LONGITUD: M6x25 M6X25	
13		339169X1	TUERCA	1
			DIÁMETRO : M8	
14		391038X1	ARANDELA	3
			ESPESOR: 1,5MM | **DIÁMETRO** : 6MM	
15		3683541M92	FILTRO DE CARB?N ACTIVO	1
			FILTRO CARBONES ACTIVOS	
15		3683542M91	FILTRO DE AIRE DE LA CABINA	1
			FILTRO GRAFICO	
16		3683552M92	REJILLA	1
17		3686770M1	PANEL	1
18		3660065M1	POMO	3
19	(16)	3683536M1	PARED	1
20		3015153X1	TORNILLO	6
			LONGITUD: M6X20MM | **DIÁMETRO** : M6 x 20	
21		3019571X1	ARANDELA	1
			ESPESOR: 2 mm | **DIÁMETRO** : 6MM	
21		3547333M1	ARANDELA	6

U-47 182 - CABINA TRACTOR - FILTRO DE AIRE

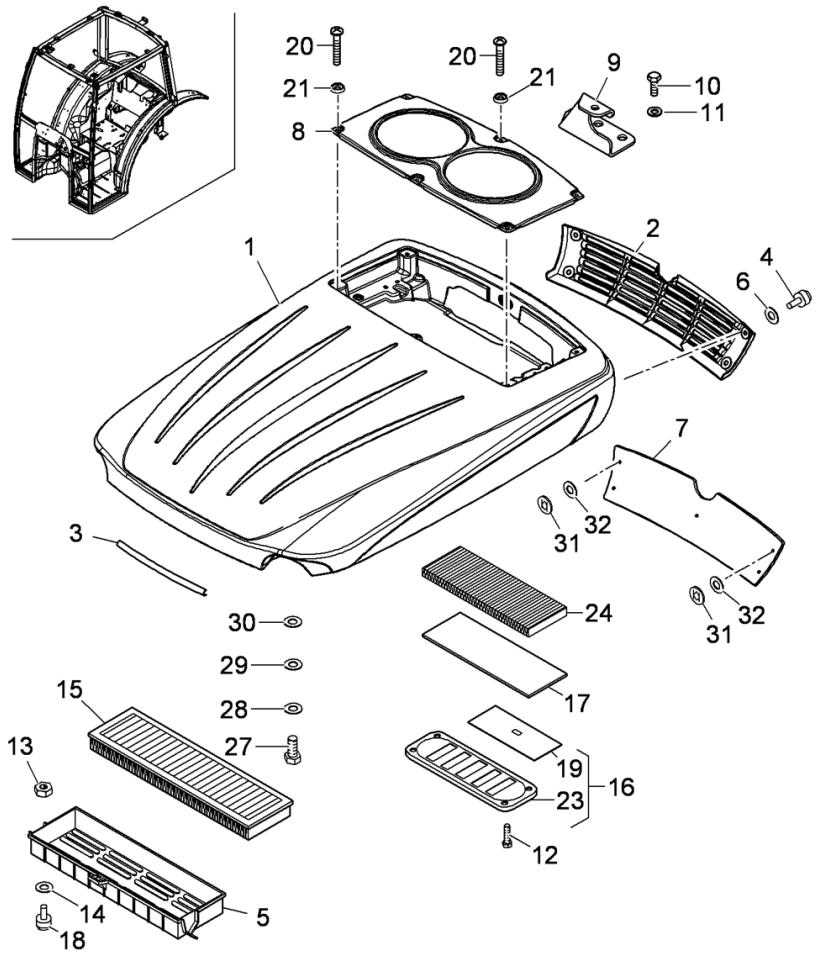

Pos.		Referencia	Descripción	Cantidad
23	(16)	3684241M2	REJILLA	1
24		3683543M1	FILTRO	1
			FILTRO STANDARD	
27		339124X1	TORNILLO	2
			LONGITUD: M8x16 M8 x 16	
27		339761X1	TORNILLO	6
			LONGITUD: M8x25 M8X25	
28		3664266M3	ARANDELA	8
29		390972X1	ARANDELA	10
30		1440313X1	ARANDELA GROWER	8
31		3670009M2	ACCIONADOR	5
			A S05507 **DIÁMETRO** : 3	
32		3019560X1	ARANDELA GROWER	5
			A S05507 **DIÁMETRO** : M5	

CON CABINA A 4 MONTANTE

DESDE N05570