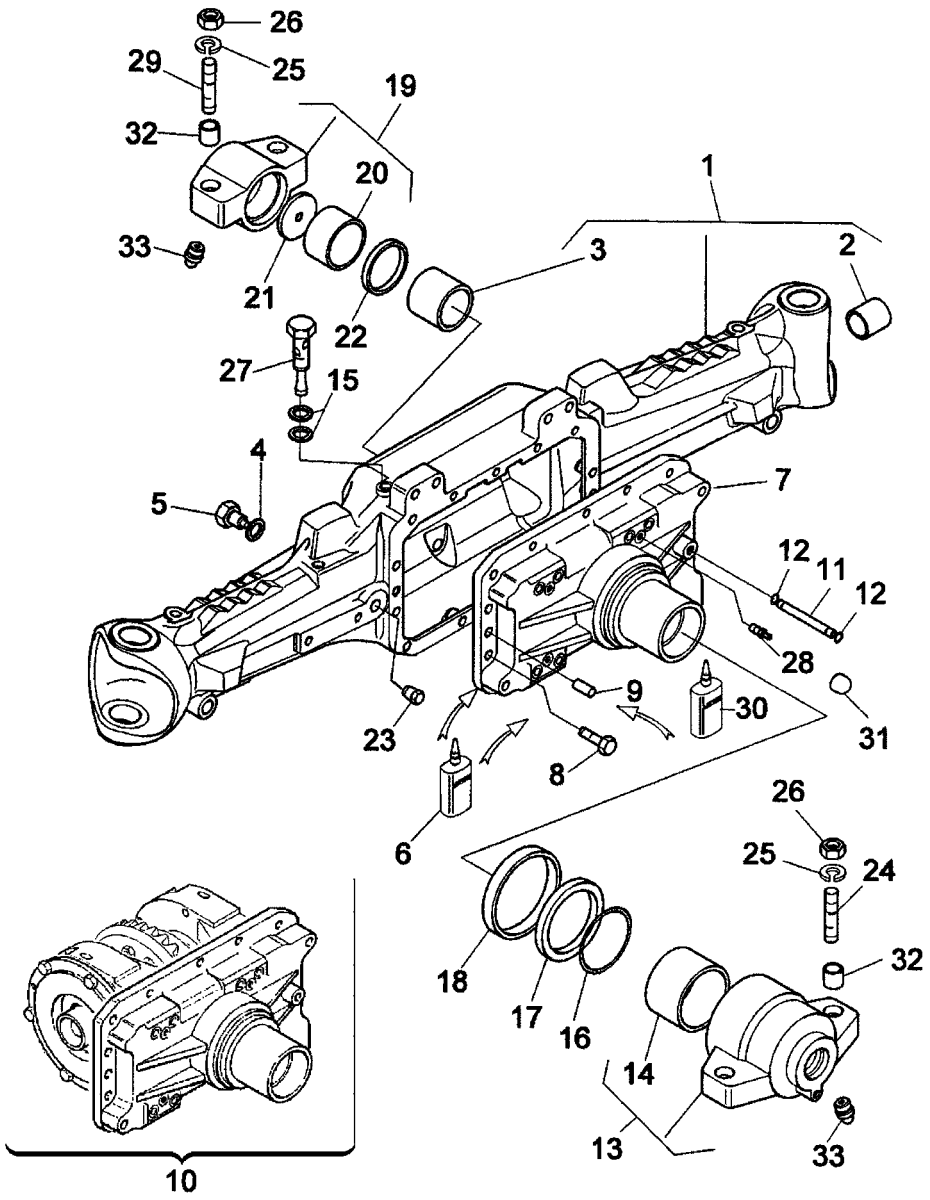EJE DELANTERO 4 RUEDAS MOTRICES - CARTER Y DISPOS. DE SOSTEN - CON DIFERENCIAL "HYDROLOCK"	EJE DELANTERO Y DIRECCION	80